ESMERILHADEIRA ANGULAR 4 ½"
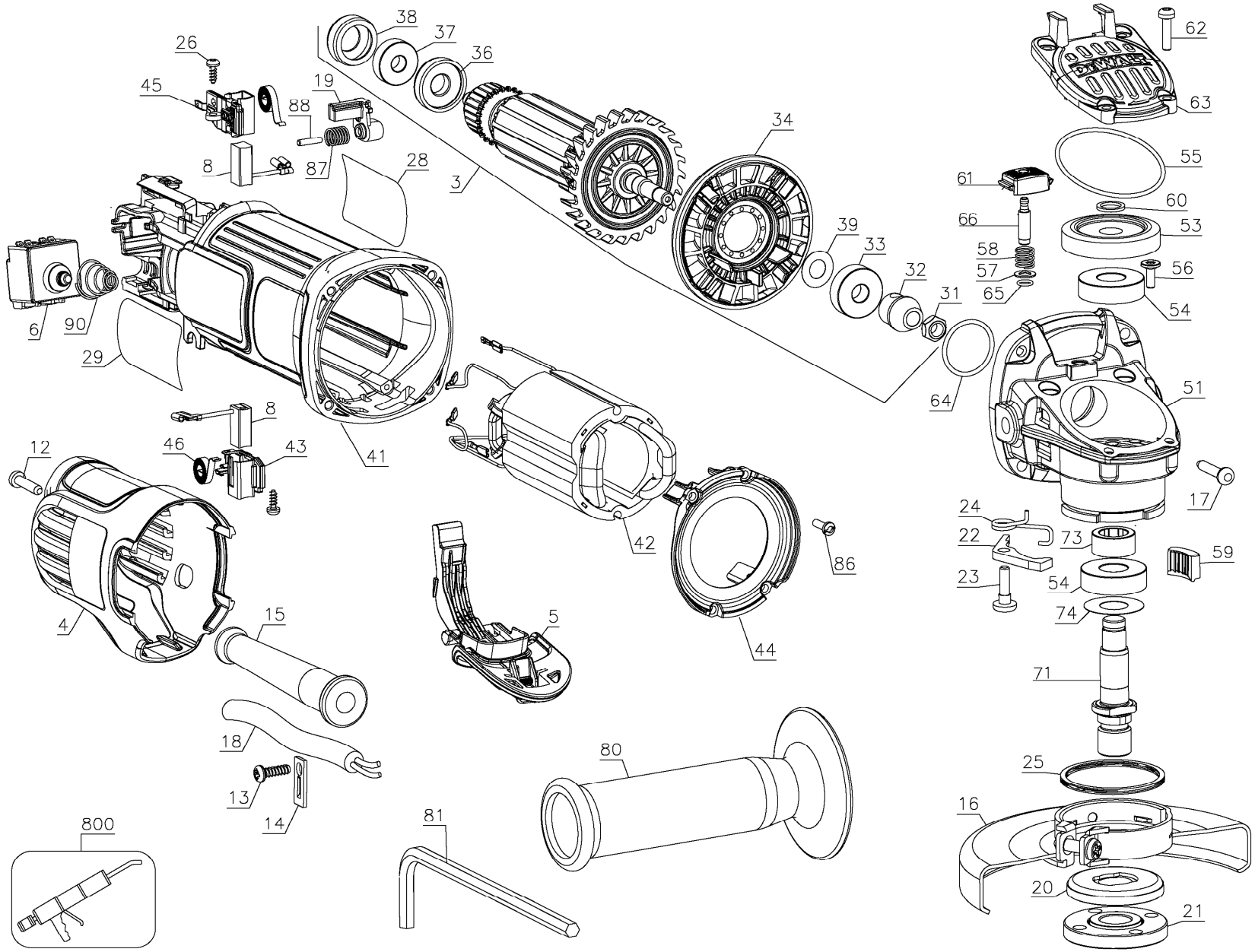
DWE4120BR
TIPO 10